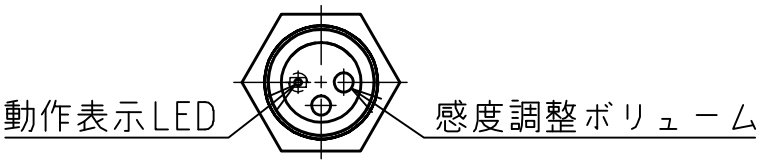

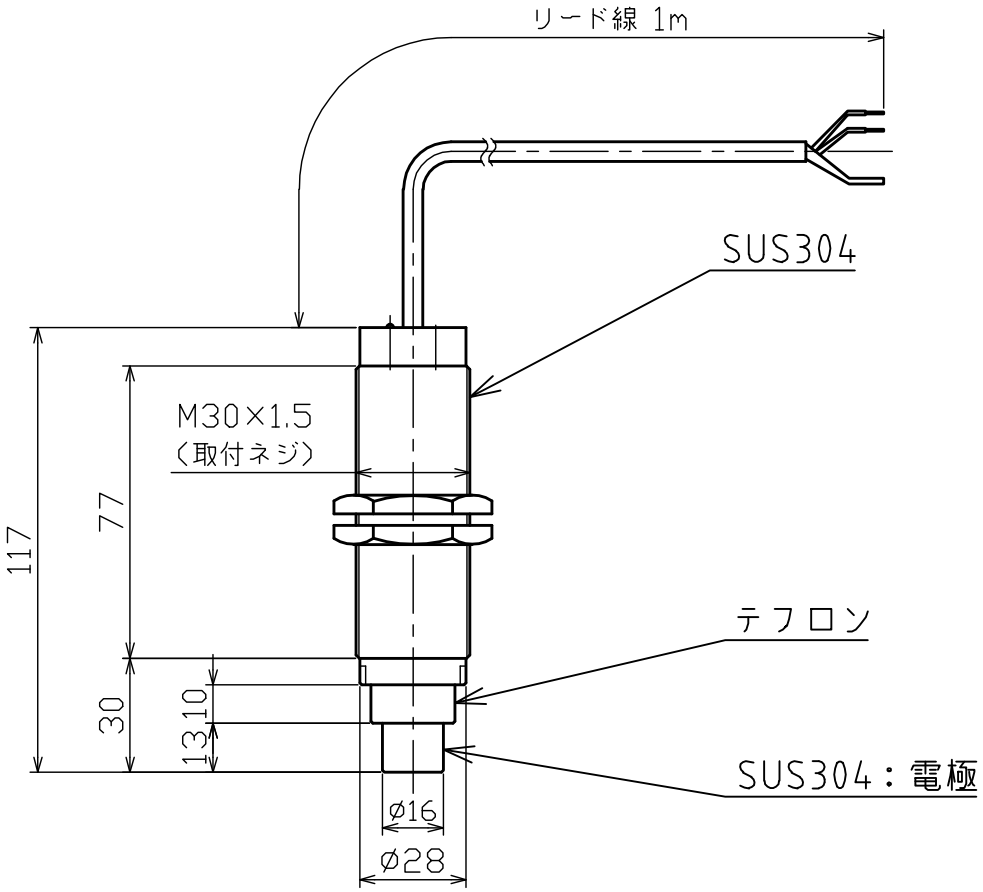

A 4

		3				機名	STB-1 レベルスイッチ
		2				名称	組立外形図
		1					
		記号	理由		日付	サイン	図番 TNJ-STB1
		尺度 1/1	承認	承認	検図	設計・製図	
		数量		丹治		大塚	株式会社タンジ製作所