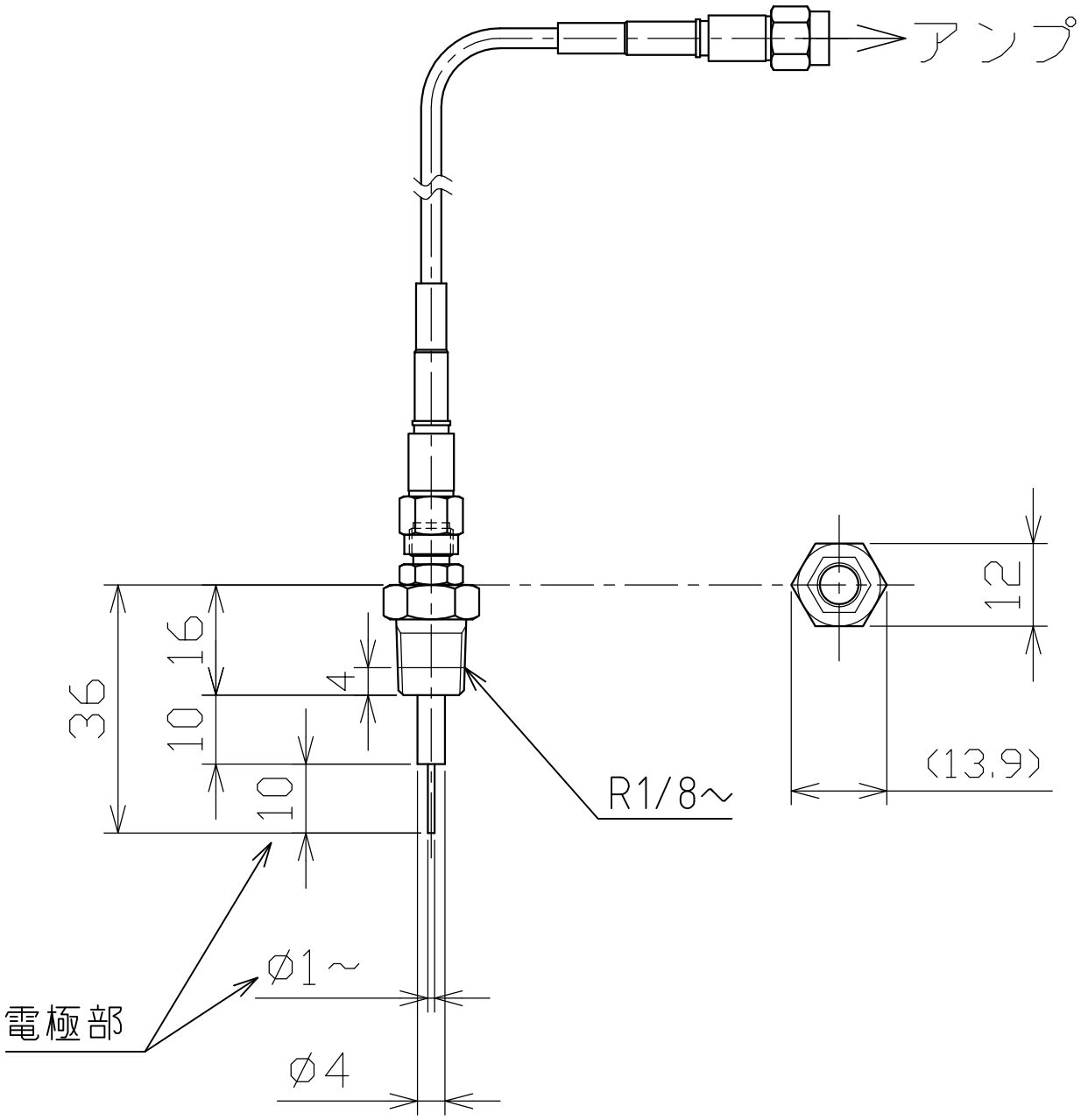

A 4

		3					機名	MTB 小型レベルスイッチ
		2					名称	組立外形 参考図
		1						
		記号	理由		日付	サイン	図番	TNJ-MTB
		尺度 1/1	承認	承認	検図	設計・製図		
		数量		丹治		大塚		株式会社タンジ製作所