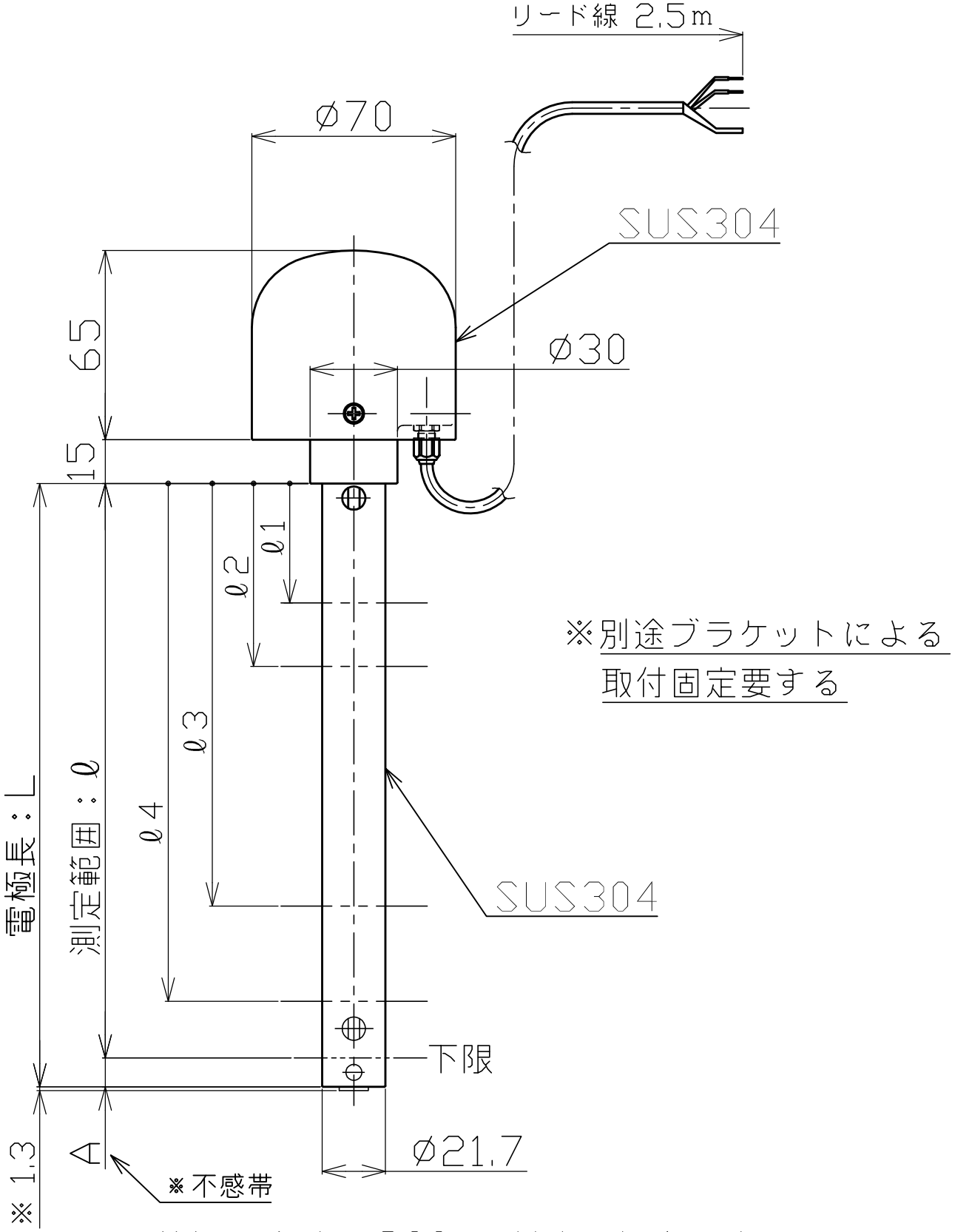

注）※印 L=300mm以上の場合に適用

A4

長さ：L		3					機名	HT401 防滴型液面計
測定範囲：ℓ		2						
出力タイプ		1					名称	組立外形図
上上限：ℓ1		記号	理由		日付	サイン		
上 限：ℓ2		尺度 1/2	承認	承認	検図	設計・製図	図番	TNJ-HT401
下 限：ℓ3		数量		丹治		大塚		
下下限：ℓ4								
不感帯：A	20							株式会社タンジ製作所